MES SARL

Machines - Equipements - Services

HOVA

SOLUTION INDIVIDUELLE DE MANUTENTION

Produits HOVA

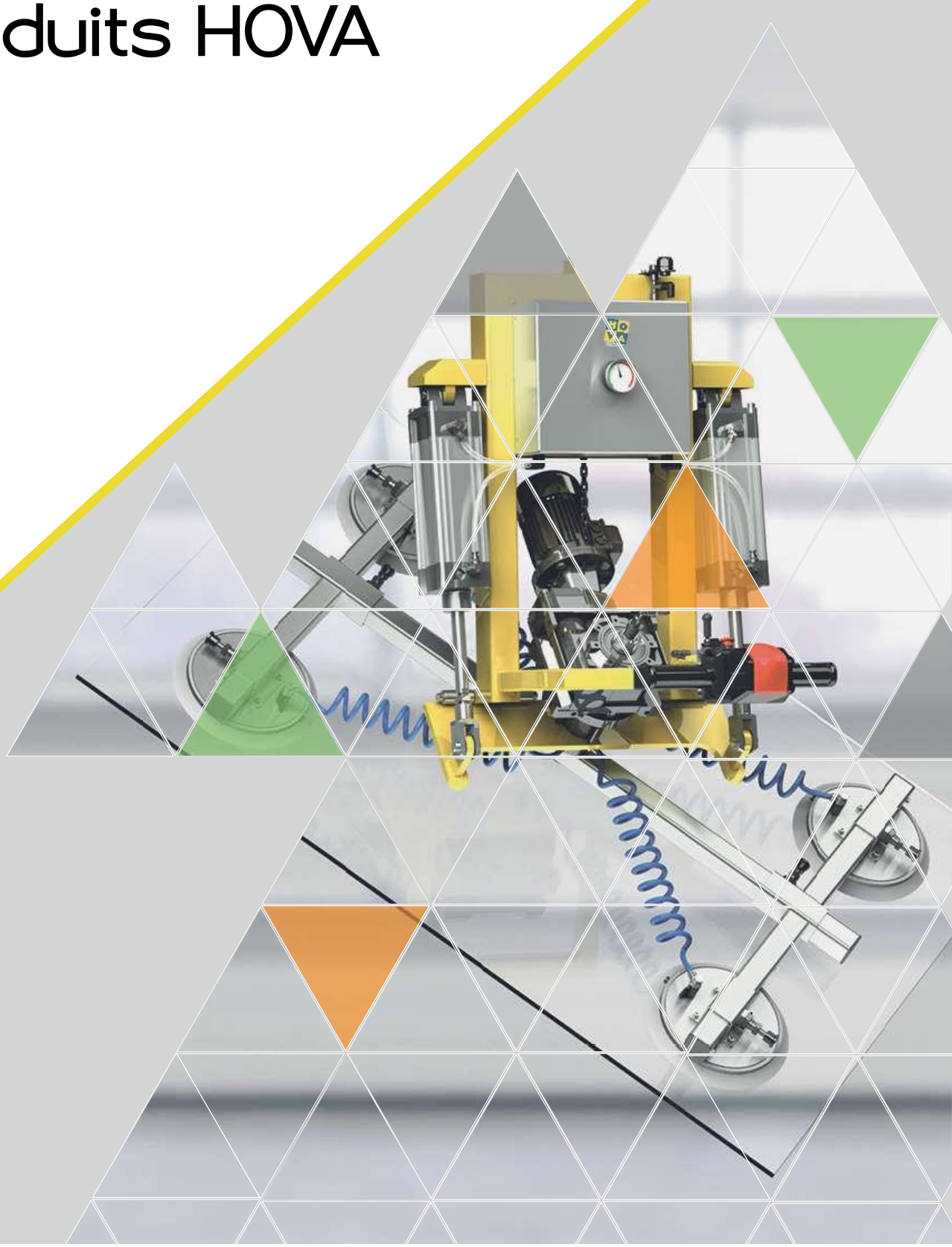

MES SARL

Machines - Equipements - Services

Manutention

Depuis plus de 15 ans, la haute qualité est la vision de la Société HOVA.

HOVA vous offre un large choix d'appareils pour la manipulation de vos vitrages et menuiseries.
La gamme HOVA vous propose une structure de base rationnelle, performante et solide.
Il va sans dire que tous les composants répondent à nos normes de qualité les plus exigeantes.

Manutention Horizontal | Manutention Vertical | Basculement Horizontal | Rotation Verticale | Guidage de La charge

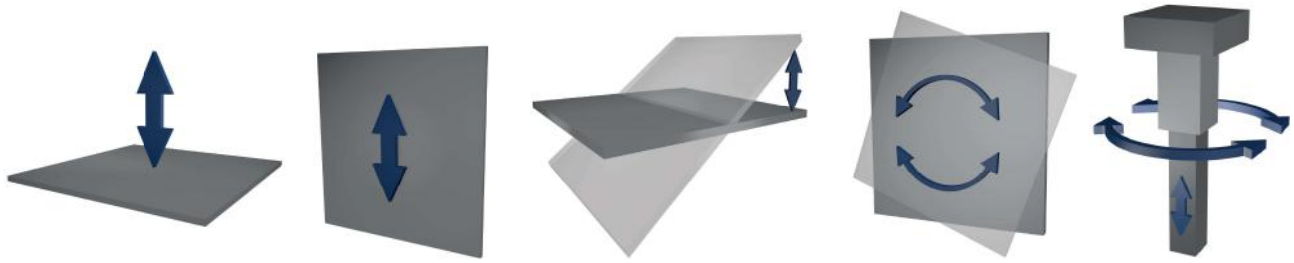

Manipulation précise et intuitive

Facilité et douceur de la manutention garantie

Commande unique spécifique HOVA

La commande, confortable et ergonomique, vous permet la manipulation en continu de la charge. Les dispositifs de levage et d'aspiration sont regroupés sur une tête de timon. C'est pourquoi le pilotage à un opérateur est possible.
Les erreurs de l'opérateur seront évitées grâce à l'intelligence de la commmande.

MES SARL

Machines - Equipements - Services

Manutention

HOVAMAT H

HOVAMAT HV 90°

HOVAMAT HV 180°

HOVAMAT VD 90°

MES SARL

Machines - Equipements - Services

Manutention

HOVAMAT HVD 90°/200°

HOVAMAT HVD 90°/360°

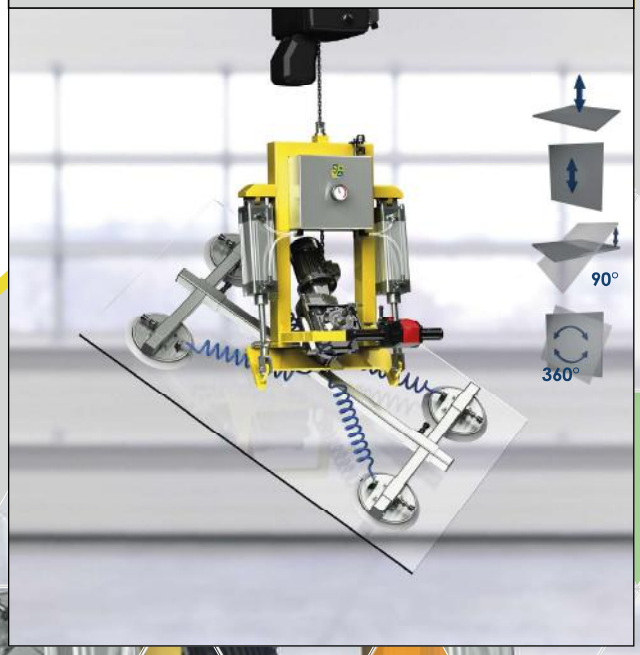

HOVAMAT VD 200°

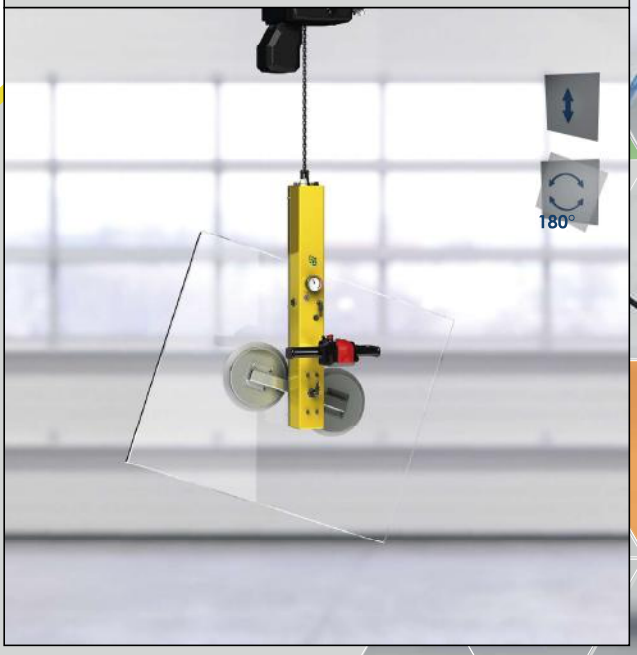

HOVAMAT HVDL 90°/90°

MES SARL

Machines - Equipements - Services

Installation complète

Potence de manipulation

-Potence murale ou sur pied

-Bras léger en aluminium

-Pivotement jusqu'à 270°

-Bras télescopique ou articulé

Pont roulant sur pied ou suspendu

-Mono ou bipoutres

-Dimensions sur mesure

-Rail à déplacement facile par roulettes spéciales

-Couverture facile de la zone de travail

-Faible hauteur de la structure pour une exploitation optimale du baiment

-Chariot porte-palan surélevé

-Poutre avec rail télescopique

MES SARL

Machines - Equipements - Services

Manutention

Pour la manipulation de panneaux

- -Hauteur utile jusqu'à 6m (hauteur sup. en option)
- -Charge utile jusqu'à 500kg
- -Dimensions sur mesure
- -Déplacement facile dû à sa conception en aluminium
- -Pivotement de 90 ou 180°

Notre partenaire :

HOVA Maschinenbau GmbH
HOVA Platz 1
AT - 4541 Adlwang
Tel : +43 (0) 72 58 79 2 79
mail : office@hova.at
www.hova.at

Siège social :

M.E.S Sàrl
49 rue de Rohrwiller
F - 67240 Bischwiller
Tel : +33 (0) 3 88 72 75 70
Email : info@mes-machines.com
www.mes-machines.com